VIBRATOR MOTORS

ASSOCIATO AL
SISTEMA CONFINDUSTRIA

ISO 9001
BUREAU VERITAS
Certification

Трехфазные вибромоторы серии ВМ

Технические характеристики

Тип	Размер	Об/мин.	Механические характеристики			Электрические характеристики		
			Статический момент, кгмм	Вынуждающая сила, кН	Вес, кг	Потребляемая мощность, Вт	Номинальный ток, А	IS/IN коэф.
ВМ 60/3	00	3000	6,57	0,65	3,45	100	0,18	2,6
ВМ 95/3	00		9,2	0,91	3,55	100	0,18	2,6
ВМ 65/3	01-А		6,57	0,65	4,75	150	0,30	2,9
ВМ 130/3	01-А		12,4	1,23	4,95	180	0,35	2,7
ВМ 200/3	01-В		18,6	1,83	5,3	180	0,35	2,7
ВМ 300/3	02-А		30,8	3,04	8,6	270	0,58	3,15
ВМ 450/3	02-В		46,2	4,56	10,7	350	0,70	3,4
ВМ 650/3	03		66,4	6,55	21	500	0,98	4,45
ВМ 650/3-V	03		66,4	6,55	21	500	0,98	4,45
ВМ 850/3	04-А		85,4	8,43	32	600	1,00	3,9
ВМ 1100/3	04-В		104,4	10,3	34	720	1,20	3,8
ВМ 1400/3	10		129,8	12,8	38	1300	2,10	4

Габаритные размеры

Тип	Размер	Габаритные размеры, мм								Присоединительные размеры, мм							
		RIF.	A	B	C	D	Ø E	F	G	L	M	Ø N	P	Q	R	S	PC
BM 60/3	00	1	177	125	120	104	79	45	37	62÷65 33	85÷106 82÷102	4 x M8 4 x M6	83	33	32,5	10	M16 x 1,5
BM 95/3	00	1	195	125	120	104	79	45	46	62÷65 33	85÷106 82÷102	4 x M8 4 x M6	83	33	32,5	10	M16 x 1,5
BM 65/3	01-A	2	212	150	150	132	105	59	46	62÷74 70	106 130	4 x M8	98	30	35	22	M16 x 1,5
BM 130/3	01-A	2	212	150	150	132	105	59	46	62÷74 70	106 130	4 x M8	98	30	35	22	M16 x 1,5
BM 200/3	01-B	2	212	150	150	132	105	59	46	62÷74 70	106 130	4 x M8	98	30	35	22	M16 x 1,5
BM 300/3	02-A	3	260	166	184	164	130	75	50	90 90	125 140	4 x M12 4 x M10	125	35	38	25	M20 x 1,5
BM 450/3	02-B	3	260	166	184	164	130	75	50	90 90	125 140	4 x M12 4 x M10	125	35	38	25	M20 x 1,5
BM 650/3	03	4-a	288	190	205	187	151	85	54	100	160	4 x M12	136	33	40	16	M20 x 1,5
BM 650/3-V	03	4-a	288	190	205	187	151	85	54	105	140	4 x M12	136	33	40	16	M20 x 1,5
BM 850/3	04-A	4-a	355	210	236	216	181	101	71	120	170	4 x M16	160	40	43	20	M20 x 1,5
BM 1100/3	04-B	4-a	355	210	236	216	181	101	71	120	170	4 x M16	160	40	43	20	M20 x 1,5
BM 1400/3	10	4-a	374	240	234	216	181	101	71	100	180	4 x M16	140	40	55	35	M20 x 1,5

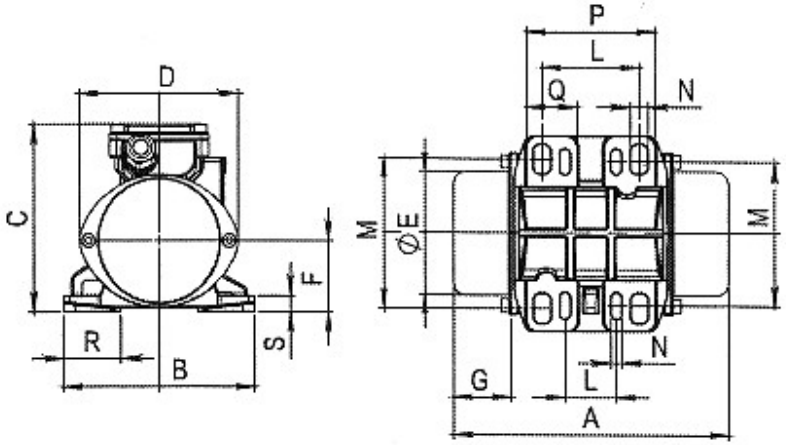

RIF. 1

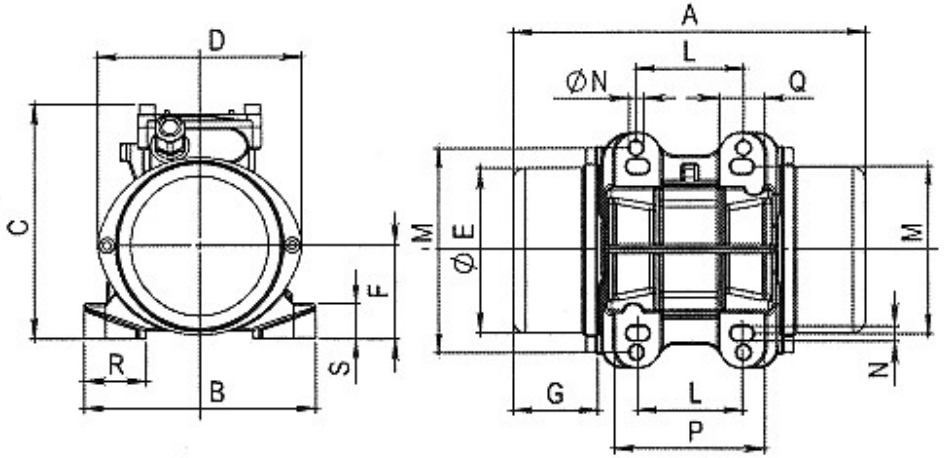

RIF. 2

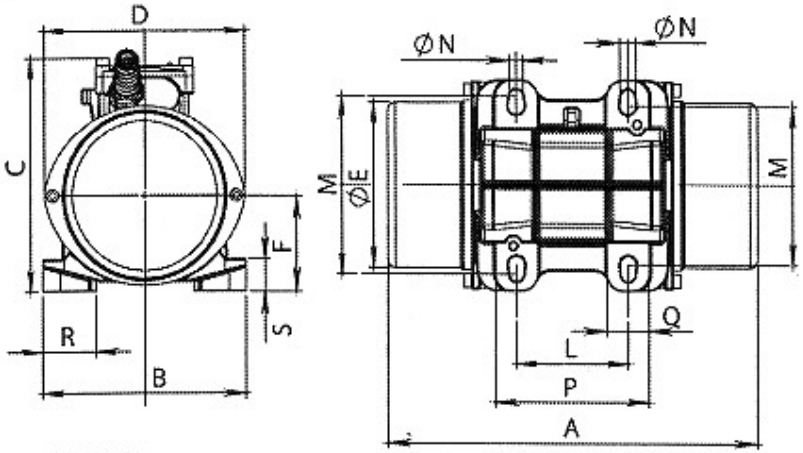

RIF. 3

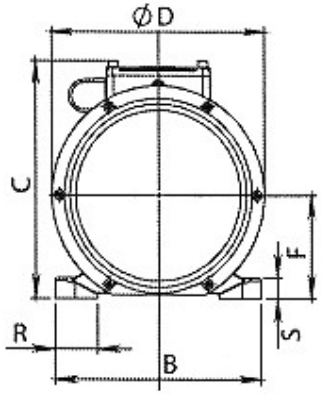

RIF. 4 a/b

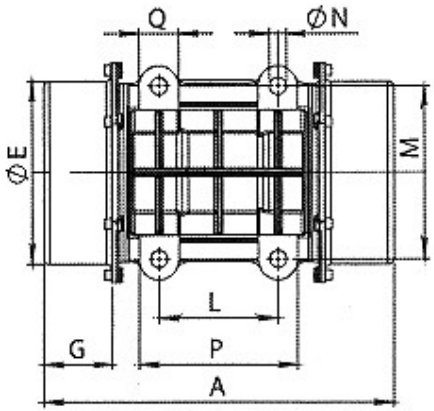

RIF. 4 a

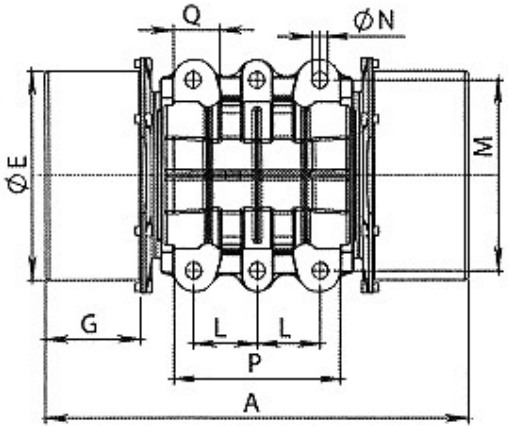

RIF. 4 b